スチール枠

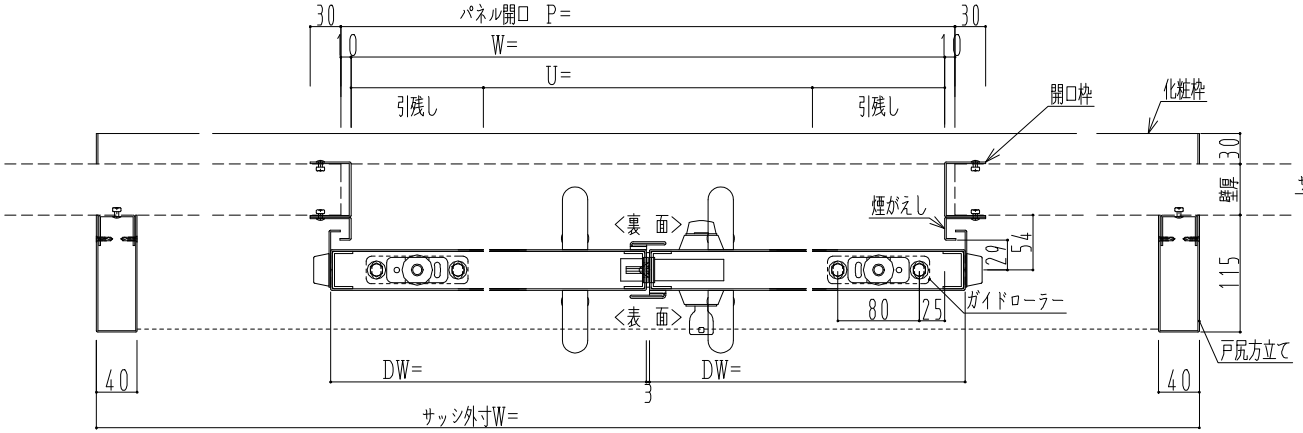

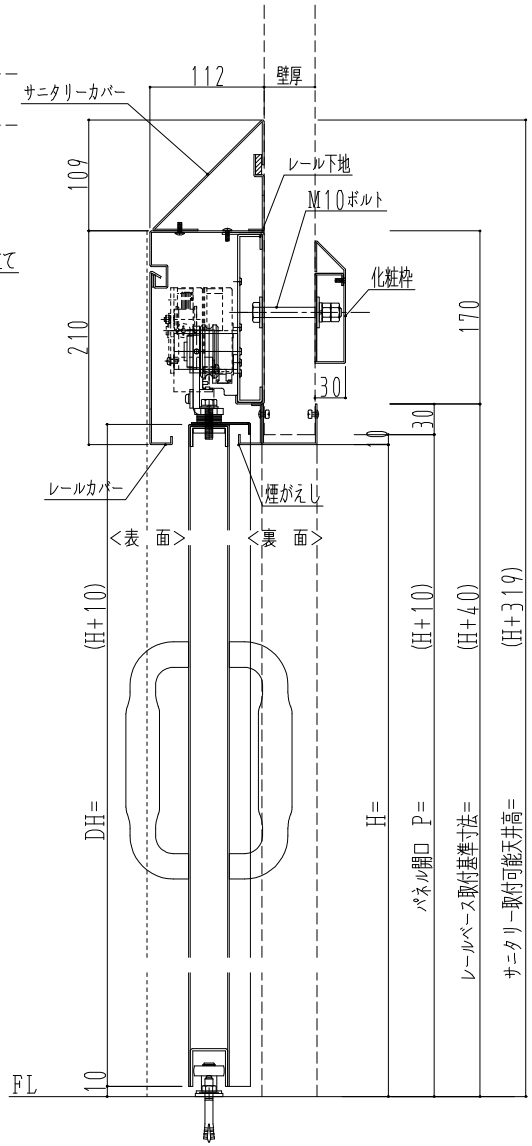

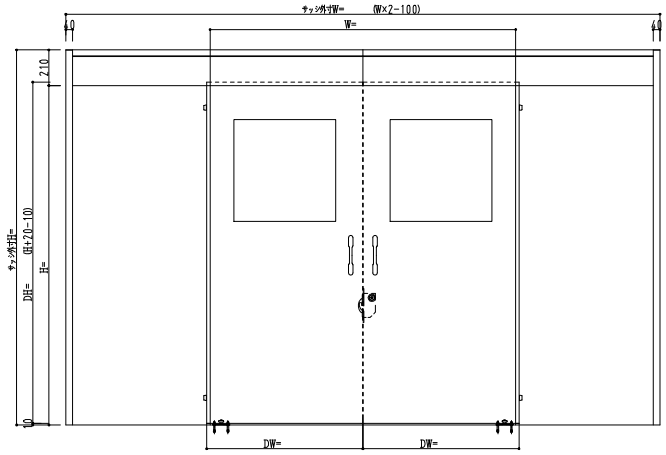

作 図 縮 尺	
正 面 図	1 / 1
水平断面図	5 / 1
垂直断面図	5 / 1

SUNWIZZ	品名： ｽﾁｰﾙｽﾗｲﾄﾞﾄﾞｱ	型名：SST40(V1.2)-両引自閉-3方 ｻﾆﾀﾘｰ	SST40-12WRYR311-2409