スチール枠

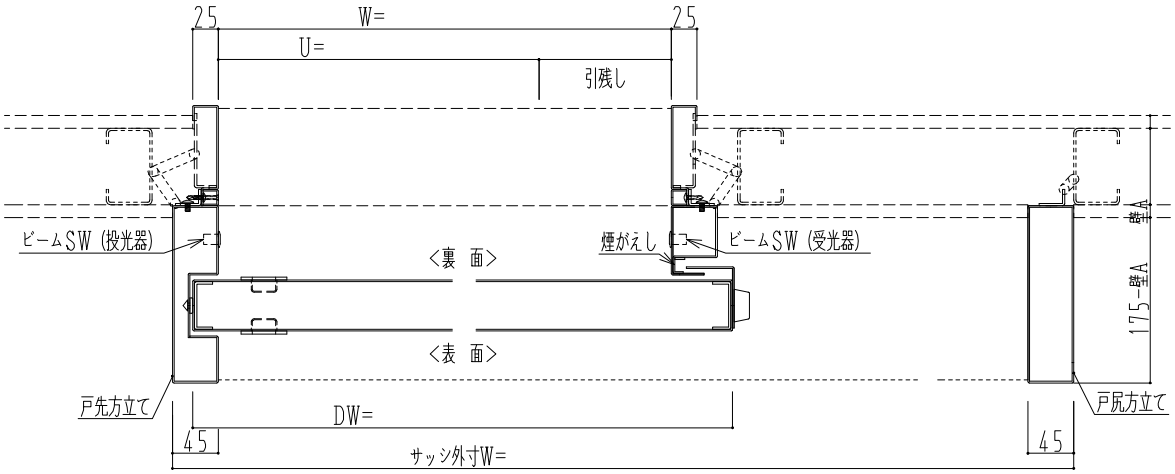

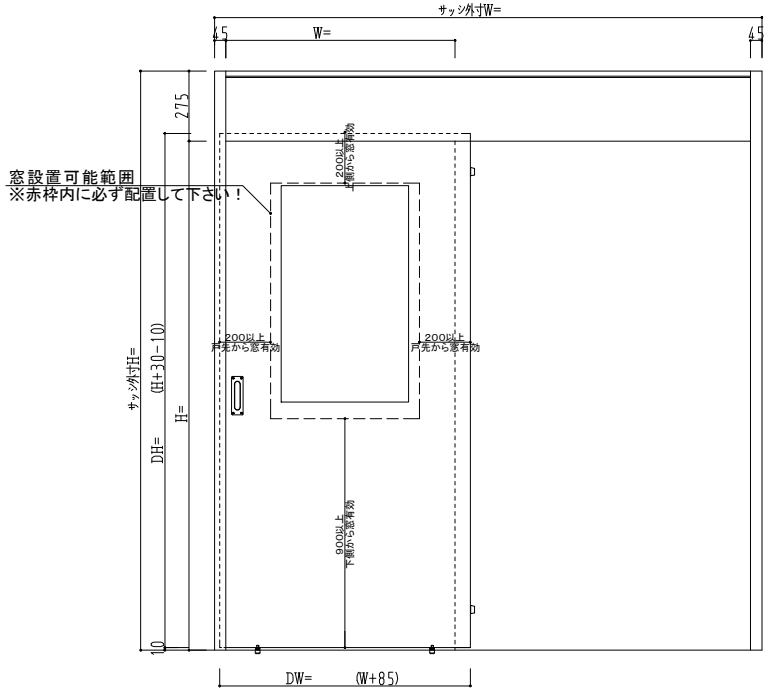

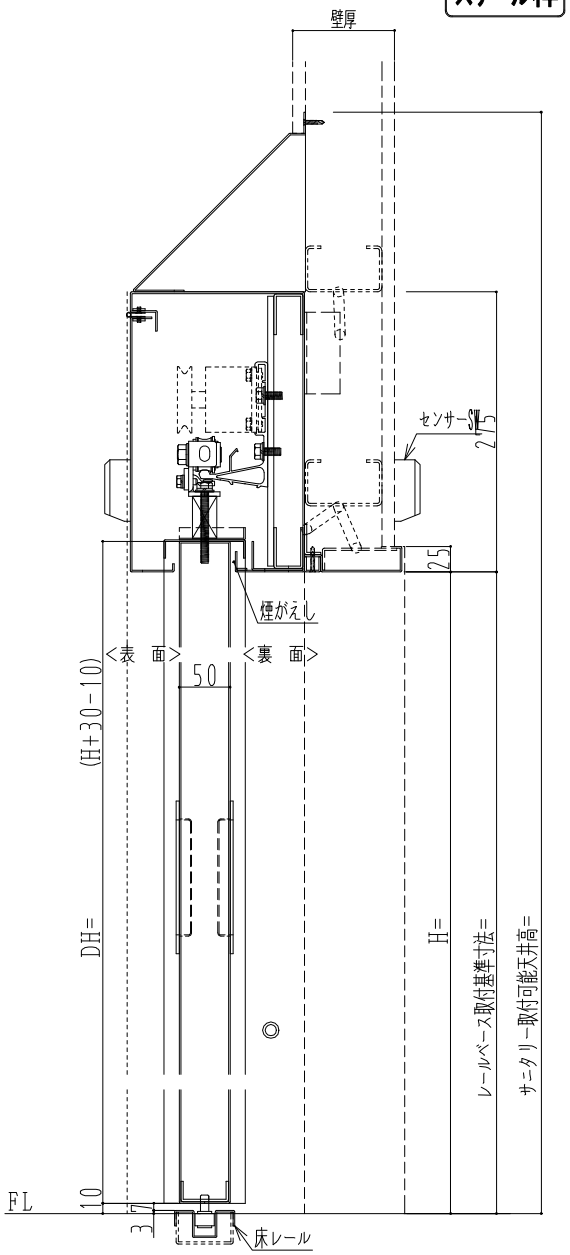

作図縮尺	
正面図	1／1
水平断面図	4／1
垂直断面図	4／1

SUNWIZZ	品名： 透明ｶﾞﾗｽ入り特定防火ｽﾗｲﾄﾞﾄﾞｱ	型名：SST-A50(V1.0)-片引自動-3方上部 ｻﾆﾀﾘｰ（認定番号：EA-0555)	SSTA50-10KRN3R1Y-2504