アルミ枠

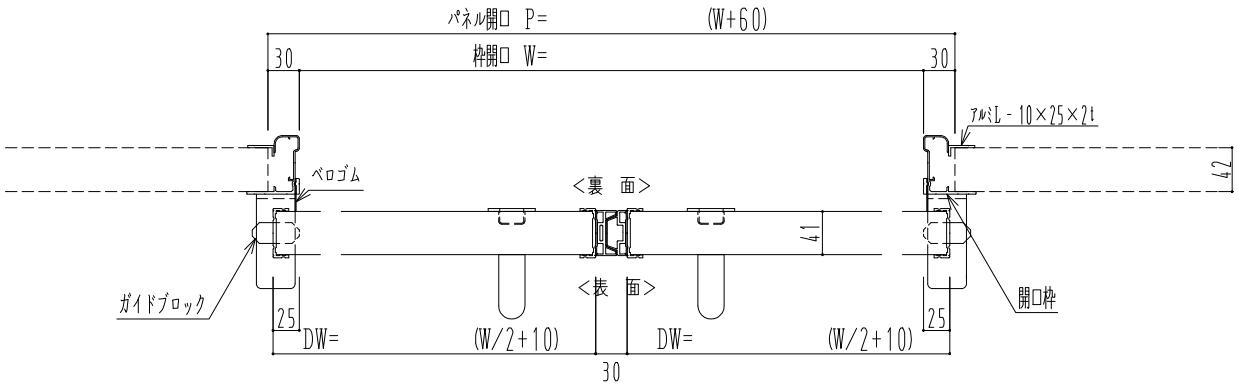

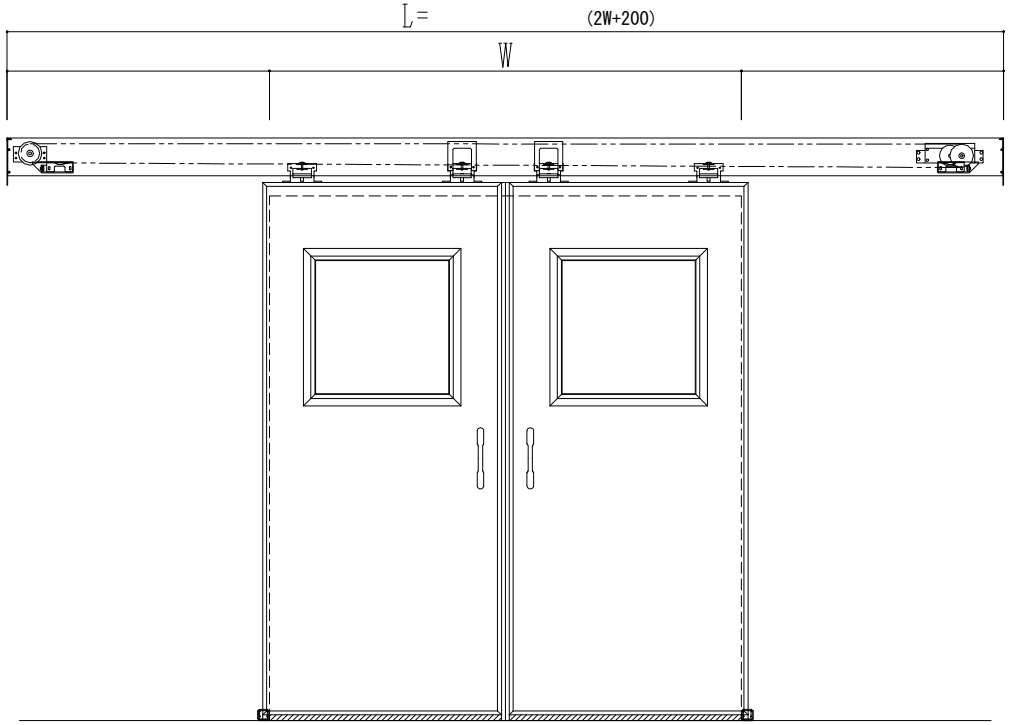

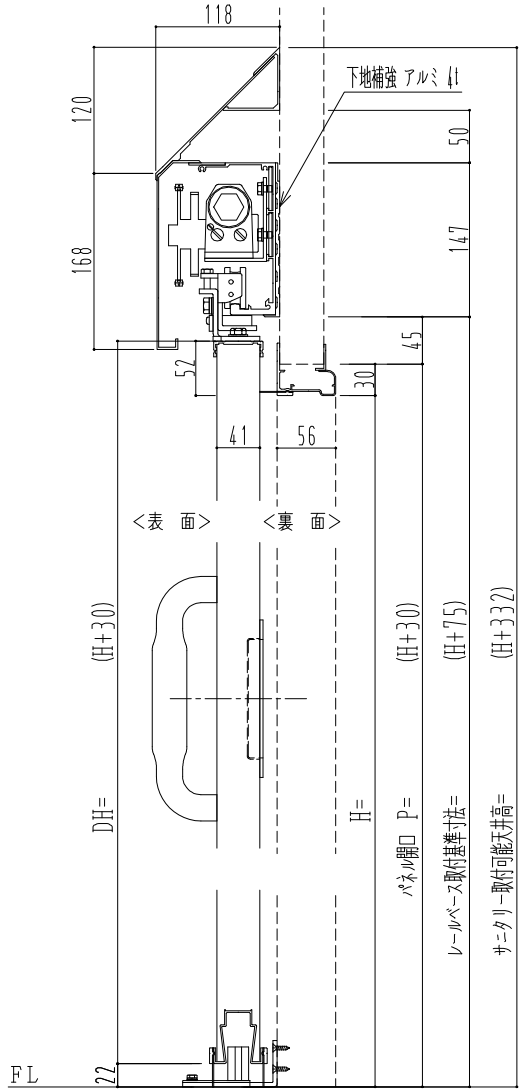

作図縮尺	
正面図	1 / 1
水平断面図	4 / 1
垂直断面図	4 / 1

SUNWIZZ	品名： スライドドア	型名：SR40(V6.3)-両引自閉-3方 ｻﾆﾀﾘｰ	SR40-63WRD301-2212