アルミ枠

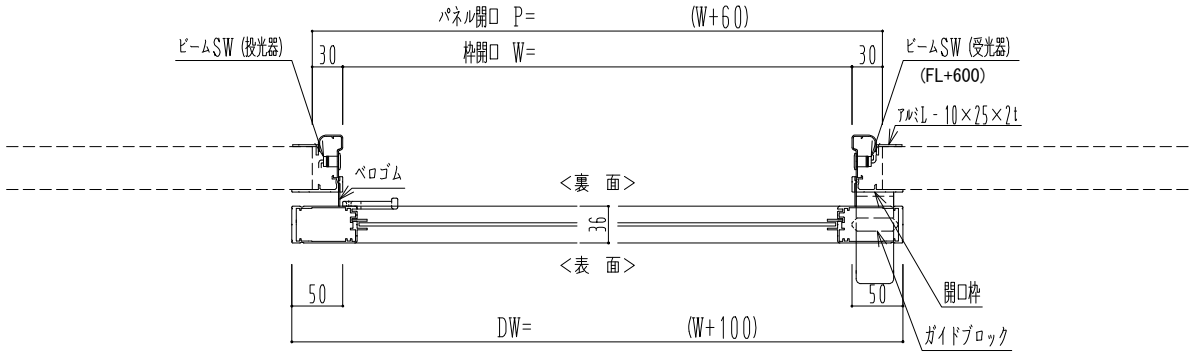

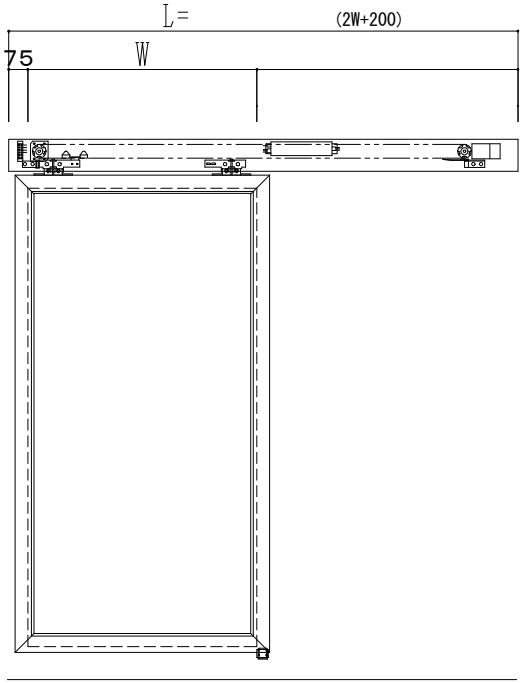

自動装置 Dream DC-5S

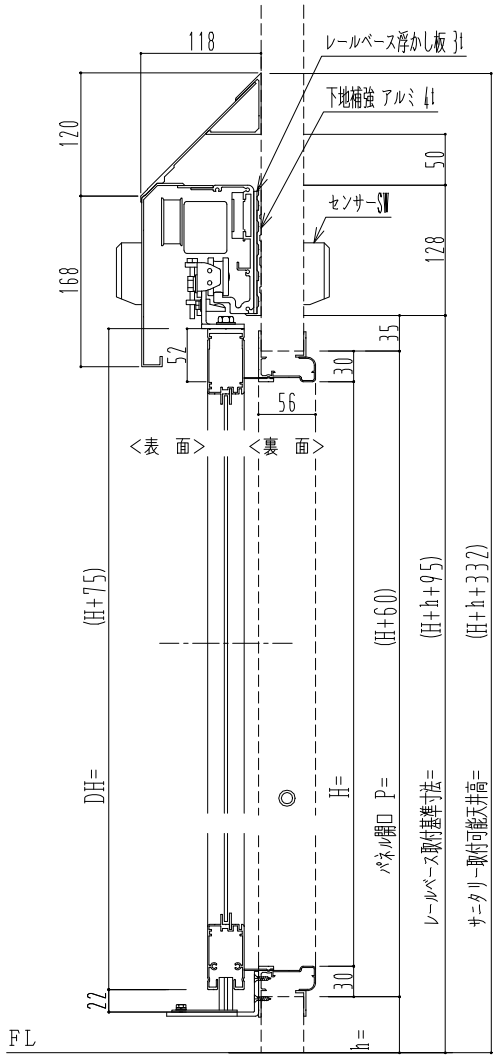

作図縮尺	
正面図	1 / 1
水平断面図	4 / 1
垂直断面図	4 / 1

SUNWIZZ	品名： スライドドア	型名：SK30(V5.6)-片引自動-4方 上部 ｻﾆﾀﾘｰ 中桟無	SK30-56KRF4021-2212