樹脂枠

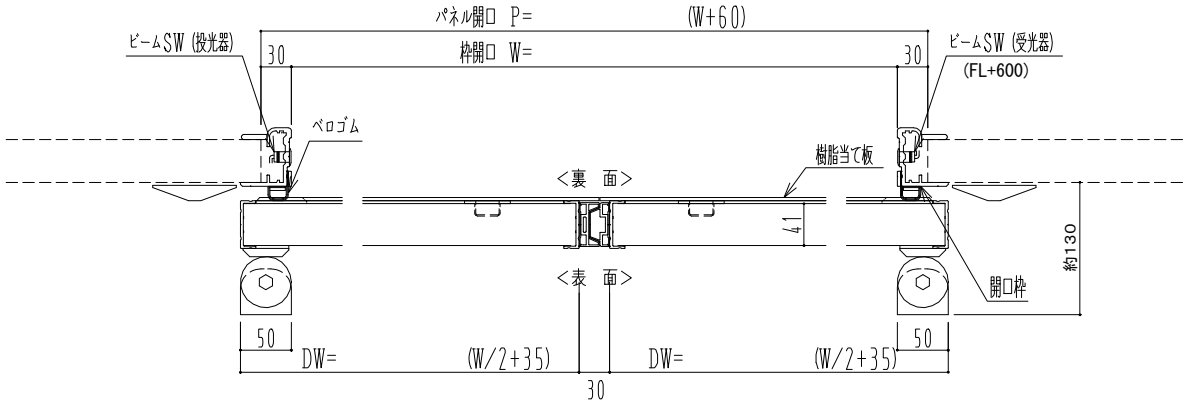

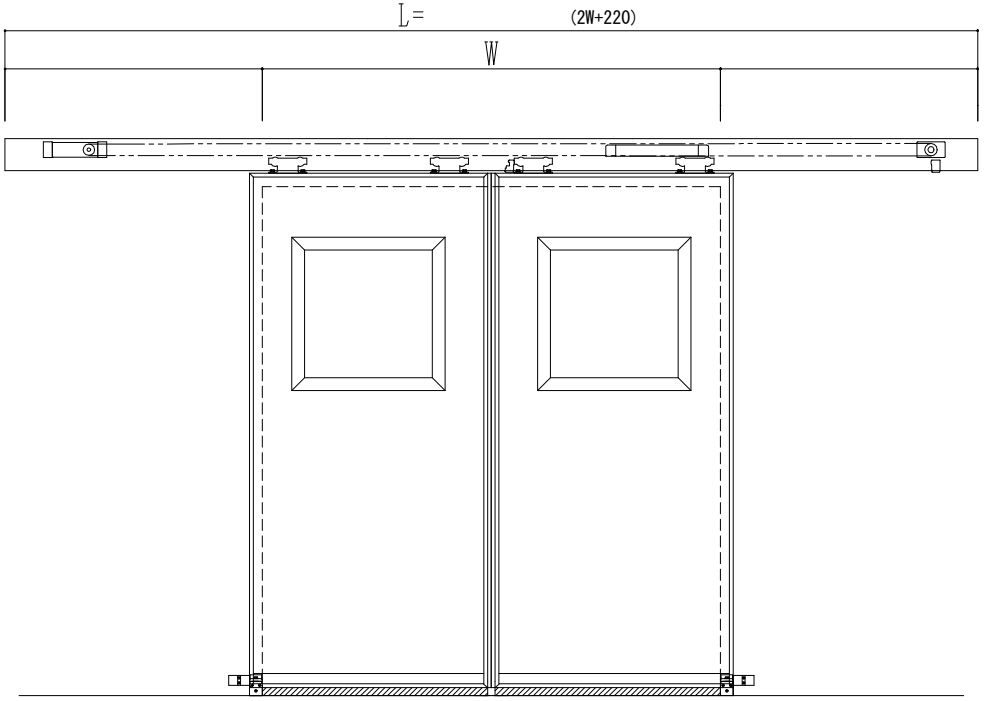

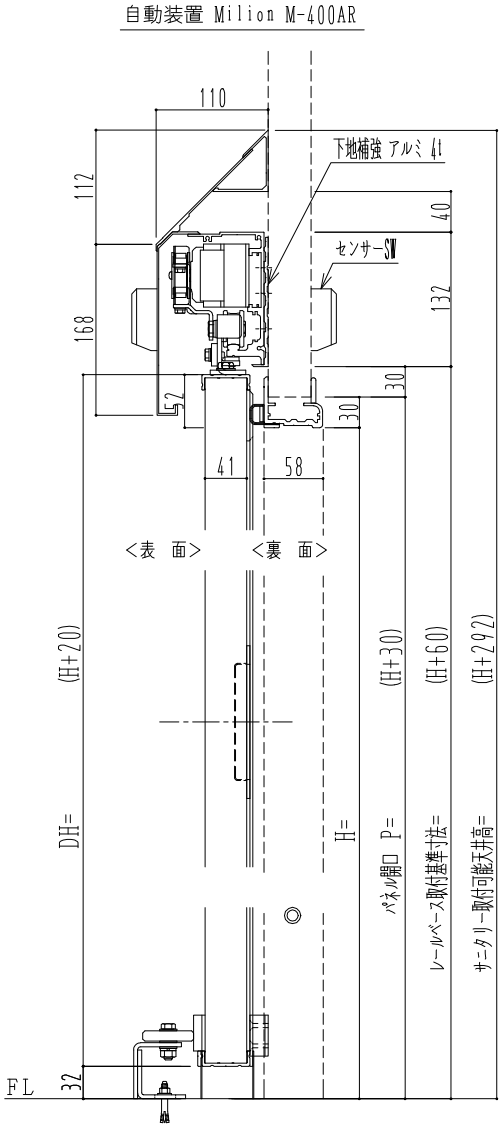

作 図 縮 尺	
正 面 図	1 / 1
水平断面図	4 / 1
垂直断面図	4 / 1

SUNWIZZ	品名： 断熱ｽﾗｲﾄﾞﾄﾞｱ	型名：SIR40(V1.7)-両引自動-3方 上部 ｻﾆﾀﾘｰ	SIR40-17WRM3211-2111