アルミ枠

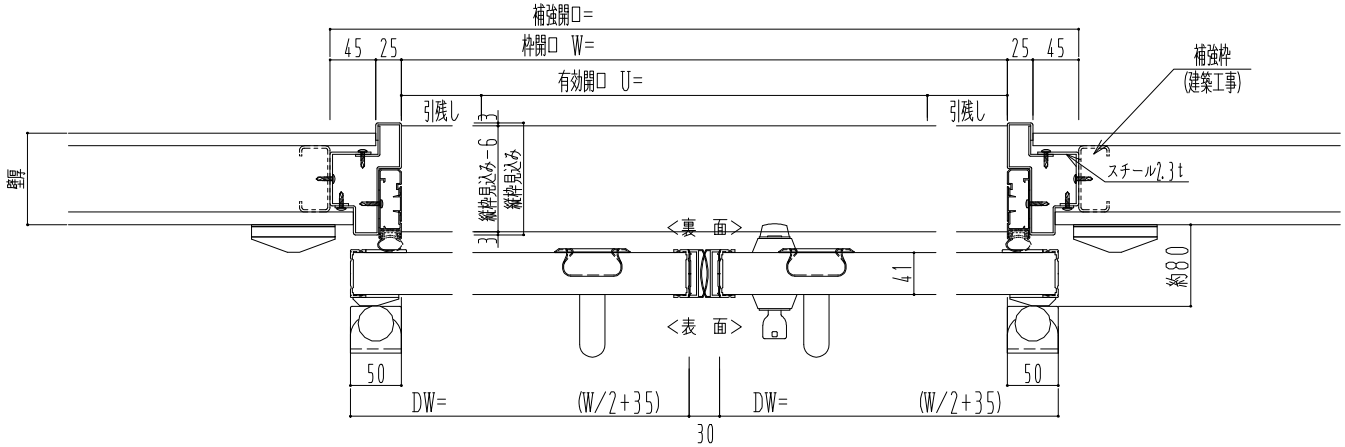

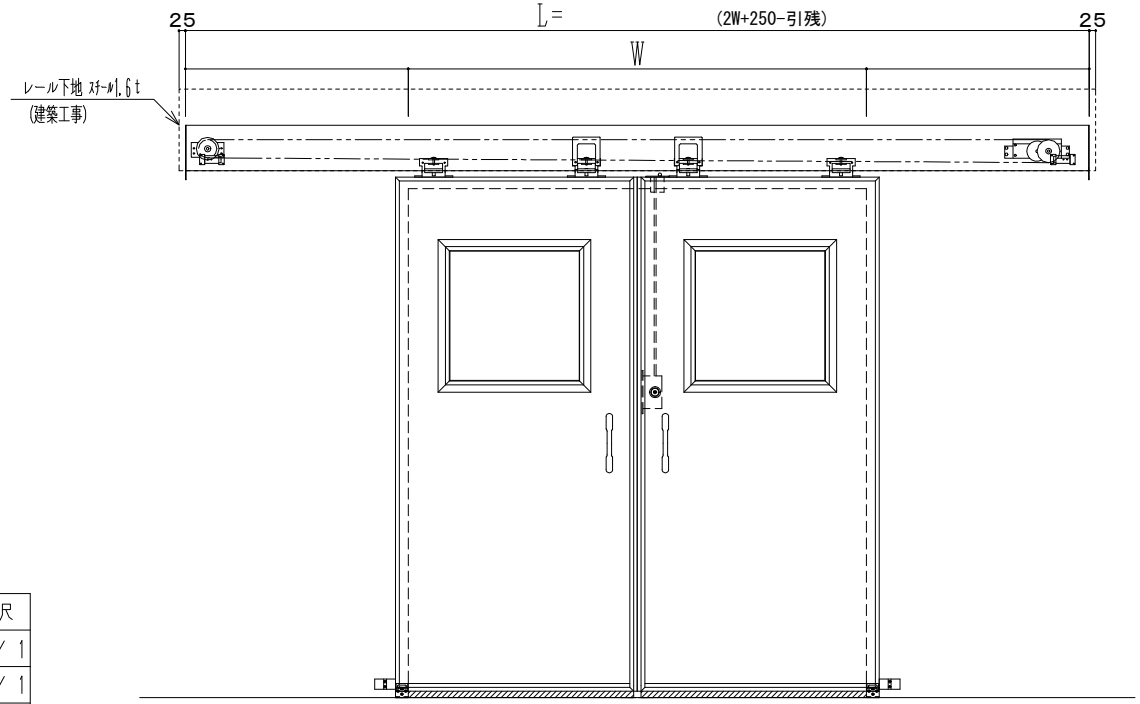

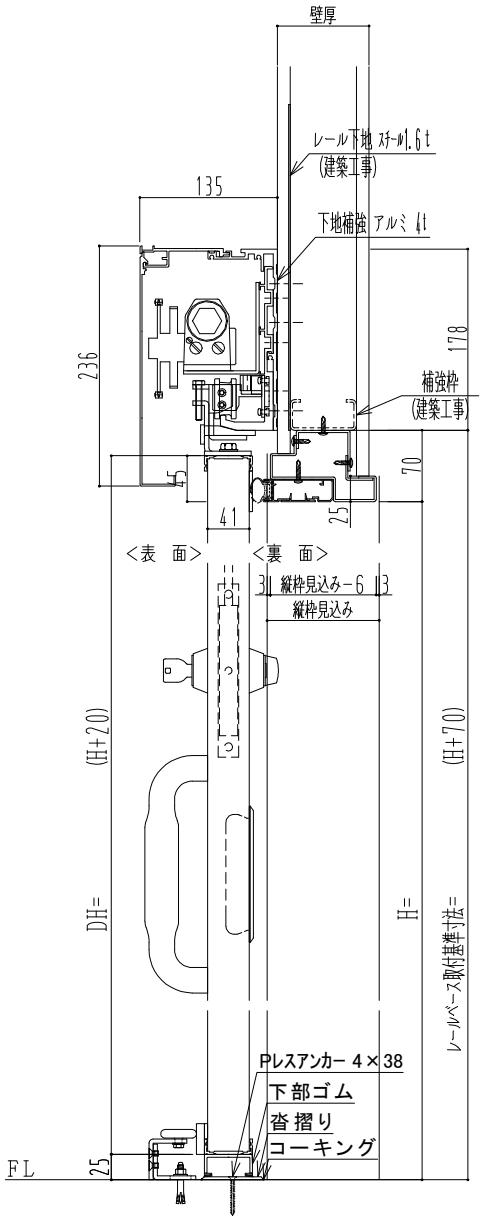

作図縮尺	
正面図	1 / 1
水平断面図	4 / 1
垂直断面図	4 / 1

※自閉アシスト機能があっても、扉が完全に閉じきるまで閉め込まないと気密性能が発揮できません。

SUNWIZZ	品名： 気密スライドドア	型名：SAR40(V4.1)両引手動(自閉アシスト)-3方 エアタイト	SAR40-41WRD3105-2307