**スチール枠**

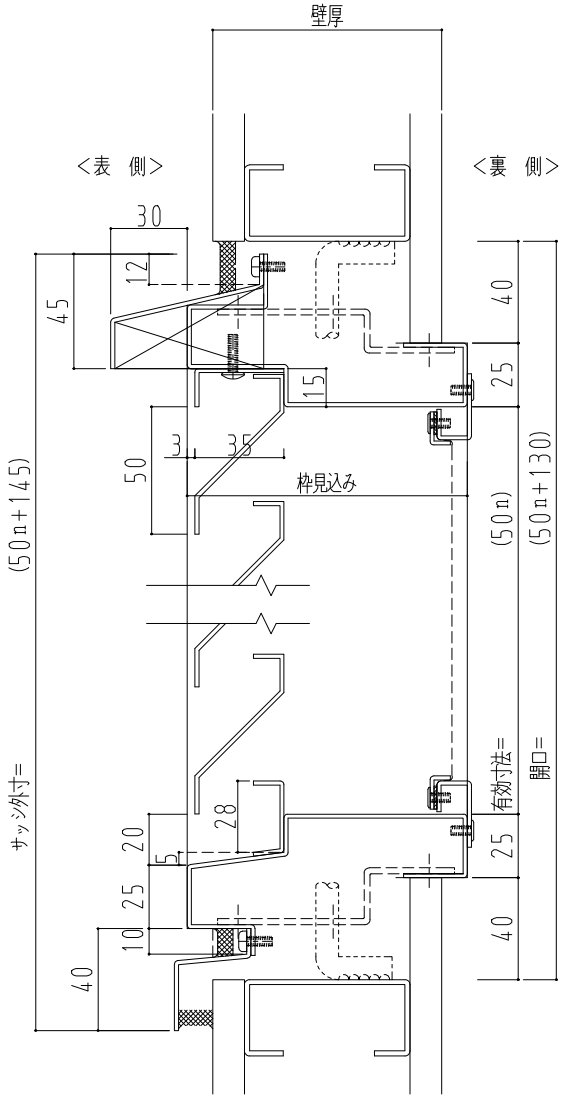


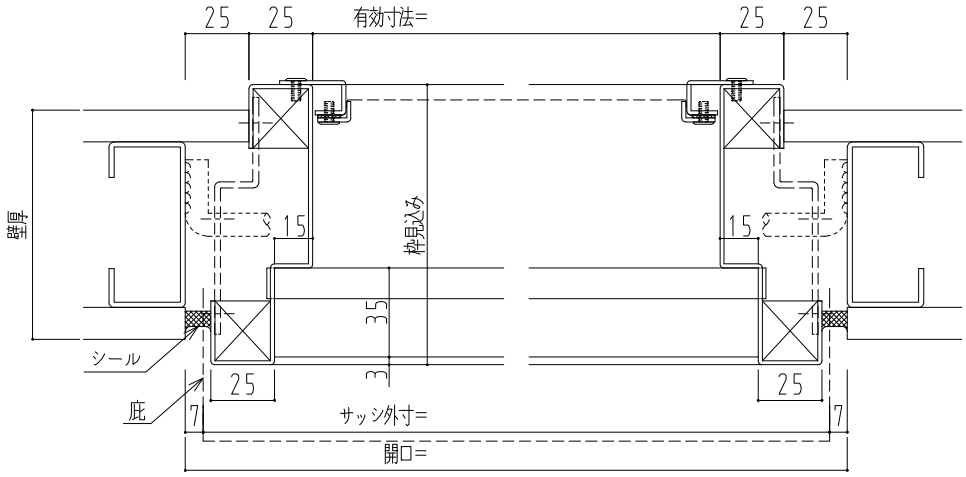


正面図:裏側より

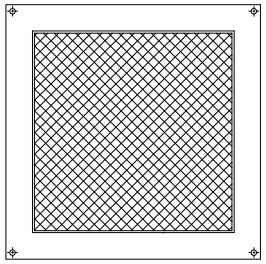

(構成イメージ)

| 作図縮尺 | |
|---|---|
| 正面図 | 1/1 |
| 水平断面図 | 3/1 |
| 垂直断面図 | 3/1 |

H相対寸法表

| | S基準 | P基準 | U基準 |
|---|---|---|---|
| サッシ外寸 | 0 | +15 | +145 |
| 開口 | -15 | 0 | +130 |
| 有効寸法 | -145 | -130 | 0 |

W相対寸法表

| | S基準 | P基準 | U基準 |
|---|---|---|---|
| サッシ外寸 | 0 | -14 | +86 |
| 開口 | +14 | 0 | +100 |
| 有効寸法 | -86 | -100 | 0 |

ガラリ開口率 ＝ ３３％

| SUNWIZZ | 品名： スチールガラリ | 型名：GTO-N33型(V1.4) （ 片流れ ） 溶接固定仕様(屋外用) | GTO-14N3310-2504 |
|---|---|---|---|