SUS枠

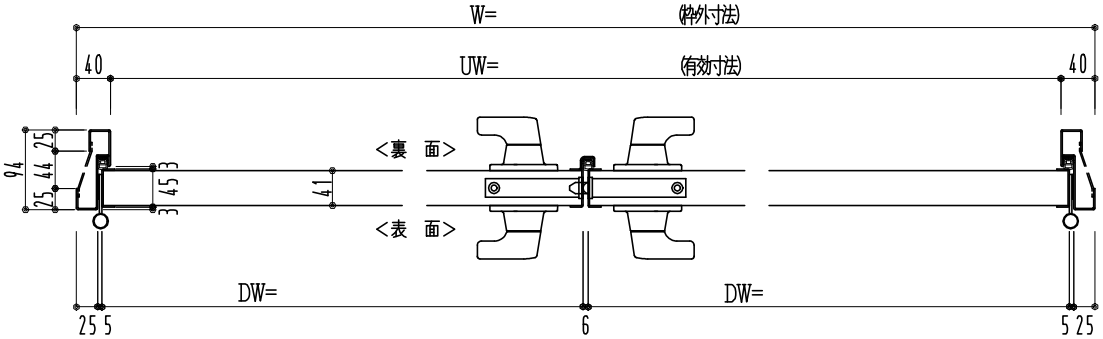

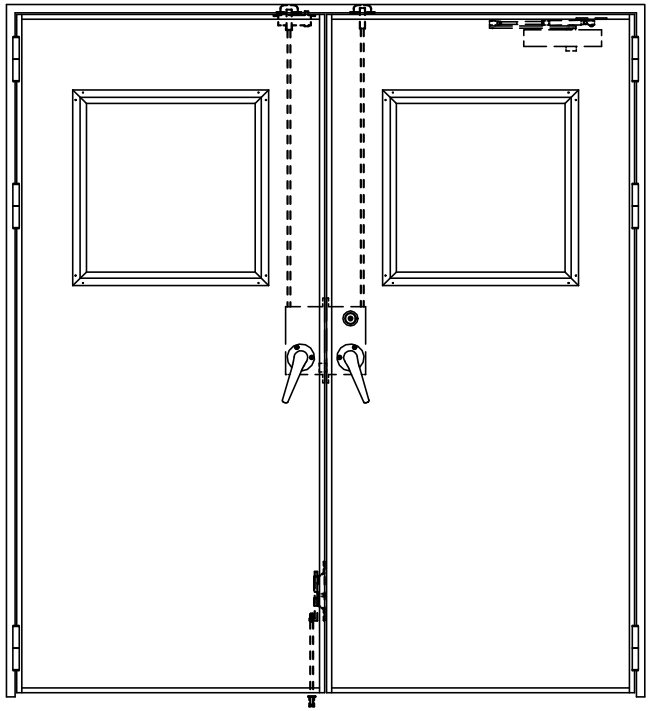

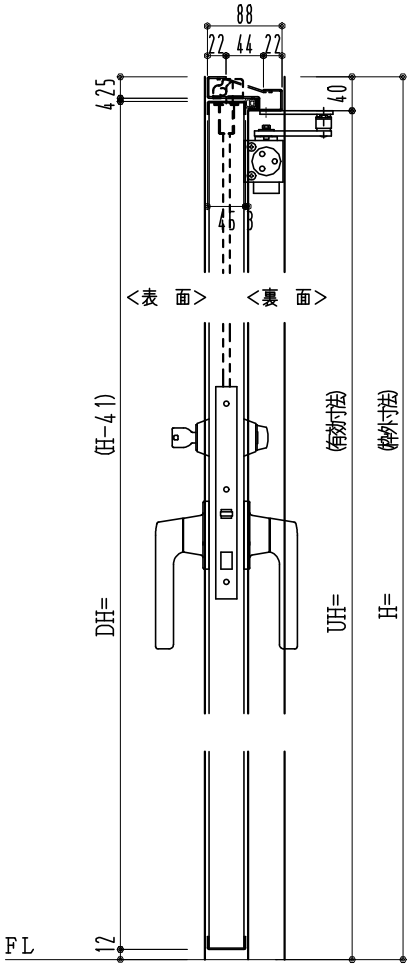

作 図 縮 尺	
正 面 図	1 / 1
水平断面図	2.5/1
垂直断面図	2.5/1

SUNWIZZ	品名： フラッシュドア	型名：DSSU-N40(V3.0)・両開-F4-3方 ﾉﾝﾀｲﾄ (ｸﾞﾚﾓﾝ)	DSSUN40-30WR40N0-C1-2006