アルミ枠

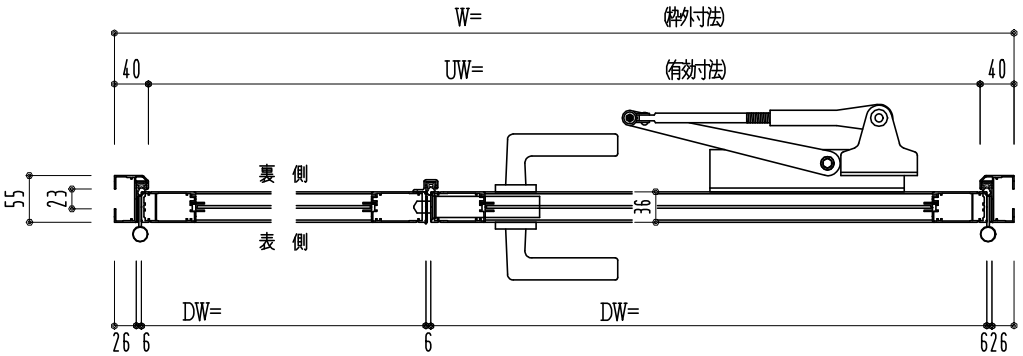

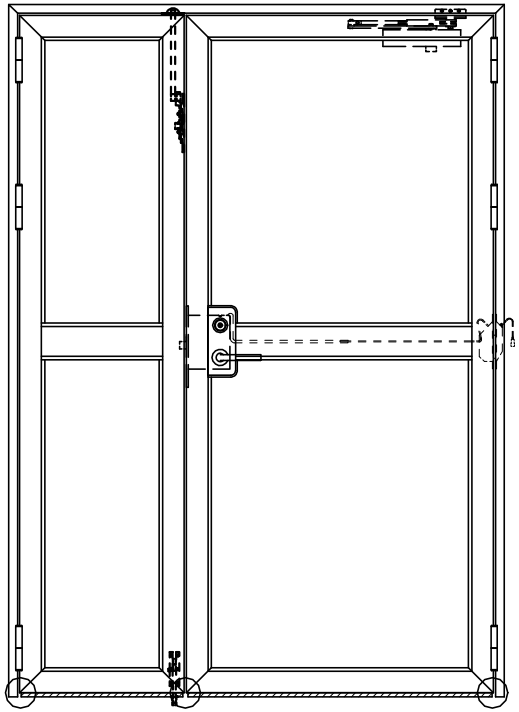

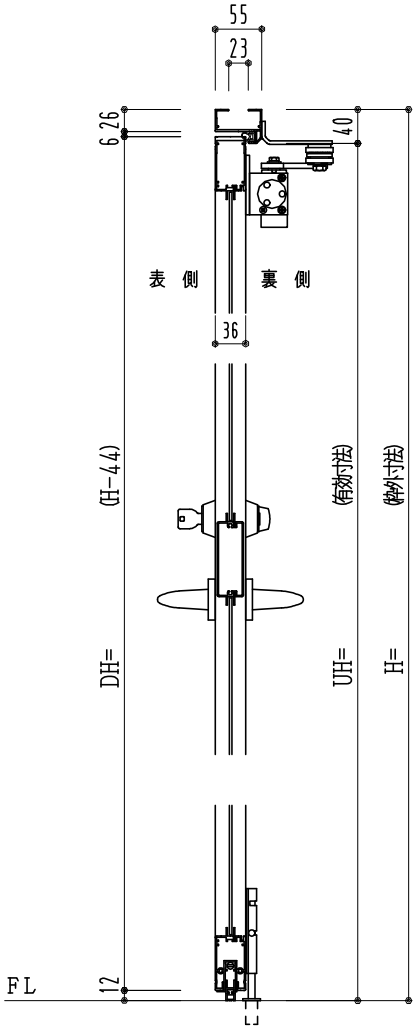

作 図 縮 尺	
正 面 図	1 / 1
水平断面図	2.5/1
垂直断面図	2.5/1

◯印の部分からは通気を遮断する事は出来ませんのでご注意下さい。

SUNWIZZ	品名： アルミ框ドア	型名：DK34(V2.0)･親子-FO-3方 中桟付 ﾎﾞﾄﾑﾀｲﾄ	DK34-200R0010B-2006